## REB-1N / REB-1NE / REB-2,5N / REB-2,5NE
Электронные однофазные регуляторы скорости

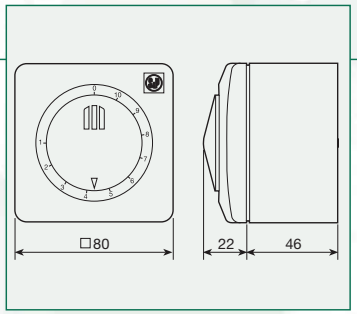


Регуляторы доступны в двух исполнениях: в корпусе, для поверхностного монтажа (модель N) и без корпуса, для монтажа заподлицо (модель NE).
Регуляторы оснащены плавким предохранителем (+запасной в комплекте).
Регулирование минимальной скорости.
Включение/выключение и регулирование скорости производится одной ручкой.

| Модель | Электропитание | | Класс защиты | Мощность (ВА) | Ток (А) | Класс изол. | Диапазон рабочих температур |
|---|---|---|---|---|---|---|---|
| | Частота (Гц) | Напряж. (В) | | | | | |
| REB-1N/1NE | 50 | 220-240 | IP44 | 220 | 1 | II (⧈) | 0-40°C |
| REB-2,5N/2,5NE | | | | 550 | 2,5 | | |

Ток электродвигателя вентилятора должен быть ниже тока регулятора скорости.

## REB-4 Auto
Электронный однофазный регулятор скорости

Автоматически управляет производительностью вентилятора в зависимости от температуры воздуха в помещении, в котором установлен датчик температуры (входит в комплект).
Регулятор оснащен плавким предохранителем (+запасной в комплекте).
Регулирование минимальной скорости вращения вентилятора.
Минимальная нагрузка 100 Вт.

| Модель | Электропитание | | Класс защиты | Мощность (ВА) | Ток (А) | Класс изол. | Диапазон рабочих температур |
|---|---|---|---|---|---|---|---|
| | Частота (Гц) | Напряж. (В) | | | | | |
| REB-4 Auto | 50 | 220-240 | IP55 | 880 | 4 | II (⧈) | 10-45°C |

Ток электродвигателя вентилятора должен быть ниже тока регулятора скорости.

ДхШхВ (мм): 110 x 107 x 170

## REB-5 Auto
## Автоматический электронный однофазный регулятор скорости

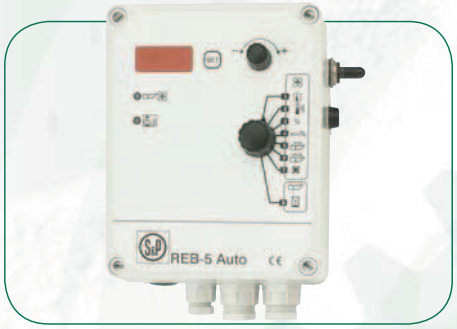


Автоматически управляет производительностью вентилятора в зависимости от температуры воздуха в помещении, в котором установлен датчик температуры (входит в комплект).
Цифровой дисплей, на который выводятся значения температуры окружающего воздуха и производительности вентилятора (0 - 100%).
Регулирование минимальной скорости вращения вентилятора (0 – 45%).
Регулятор оснащен плавким предохранителем (+запасной в комплекте).
Минимальная нагрузка 100 Вт.

ДхШхВ (мм): 134 x 107 x 169

| Модель | Электропитание | | Класс защиты | Мощность (ВА) | Ток (А) | Класс изол. | Диапазон рабочих температур |
|---|---|---|---|---|---|---|---|
| | Частота (Гц) | Напряж. (В) | | | | | |
| REB-5 Auto | 50 | 220-240 | IP55 | 1100 | 5 | II (⧈) | 10-45°C |

Ток электродвигателя вентилятора должен быть ниже тока регулятора скорости.

## PSL-16
## Дополнительный регулятор скорости

Дополнительный регулятор скорости PSL-16 предназначен для увеличения количества вентиляторов, контролируемых регулятором скорости REB-5 Auto.
Регулятор оснащен плавким предохранителем.
Возможно подключение не более 3-х дополнительных регуляторов скорости PSL-16 к одному регулятору скорости REB-5 Auto.

ДхШхВ (мм): 165 x 101 x 220

| Модель | Электропитание | | Класс Защиты | Ток (А) | Диапазон рабочих температур |
|---|---|---|---|---|---|
| | Частота (Гц) | Напряжение (В) | | | |
| PSL-16 | 50/60 | 220-240 | IP55 | 16 | 10-45°C |

Ток электродвигателя вентилятора должен быть ниже тока регулятора скорости.

## REB-5
## Электронный однофазный регулятор скорости

ДхШхВ (мм): 96 x 85 x 164

Настенная установка.
Плавкий предохранитель.
Регулирование минимальной скорости.
Включение/выключение и регулирование скорости производится разными ручками.

| Модель | Электропитание | | Класс защиты | Мощность (ВА) | Ток (А) | Класс изол. | Диапазон рабочих температур |
|---|---|---|---|---|---|---|---|
| | Частота (Гц) | Напряж. (В) | | | | | |
| REB-5 | 50 | 220-240 | IP54 | 1100 | 5 | II (⧈) | 5-45°C |

Ток электродвигателя вентилятора должен быть ниже тока регулятора скорости.

## REB-10
## Электронный однофазный регулятор скорости

ДхШхВ (мм): 127 x 95 x 205

Настенная установка.
Плавкий предохранитель.
Регулирование минимальной скорости.
Включение/выключение и регулирование скорости производится разными ручками.

| Модель | Электропитание | | Класс защиты | Мощность (ВА) | Ток (А) | Класс изол. | Диапазон рабочих температур |
|---|---|---|---|---|---|---|---|
| | Частота (Гц) | Напряж. (В) | | | | | |
| REB-10 | 50 | 220-240 | IP54 | 2200 | 10 | II (⧈) | 5-45°C |

Ток электродвигателя вентилятора должен быть ниже тока регулятора скорости.

## RRB-100
## Электромеханический однофазный регулятор скорости

ДхШхВ (мм): 90 x 54 x 134

Настенная установка.
Изменяемое сопротивление.
Пятипозиционная ручка.

| Модель | Электропитание | | Класс защиты | Мощность (ВА) | Ток (А) | Класс изол. | Диапазон рабочих температур |
|---|---|---|---|---|---|---|---|
| | Частота (Гц) | Напряж. (В) | | | | | |
| RRB-100 | 50 | 230 | IP20 | 94,3 | 0,41 | II (⧈) | 5-45°C |

Ток электродвигателя вентилятора должен быть ниже тока регулятора скорости.

## RMB
## Однофазные пятиступенчатые автотрансформаторные регуляторы скорости

Корпус из ABS пластика, класс защиты IP 56.
Параметры электропитания: 1ф - 230 В - 50 Гц.
Ручка регулирования производительности (0/1/2/3/4/5).
Выходное напряжение: 80, 105, 130, 160 и 230 В.
Световой индикатор работы.

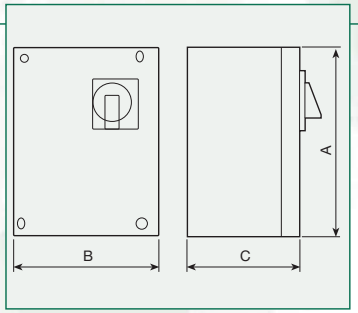


| Модель | Ток (А) | Материал корпуса | Класс защиты | Размеры (мм) | | | Вес (кг) |
|---|---|---|---|---|---|---|---|
| | | | | A | B | C | |
| RMB-1,5 | 1,5 | ABS пластик | IP56 | 230 | 180 | 95 | 3 |
| RMB-3,5 | 3,5 | | | | | | 4 |
| RMB-8 | 8 | | | 310 | 230 | 125 | 10 |
| RMB-10 | 10 | | | | | | 12 |

Ток электродвигателя вентилятора должен быть ниже тока регулятора скорости.

## RMT
## Трехфазные пятиступенчатые автотрансформаторные регуляторы скорости

Модели RMT-1,5 и RMT-2,5: корпус из ABS пластика, класс защиты IP 54.
Модели от RMT-5 до RMT-12: металлический корпус, класс защиты IP 54.
Электропитание: 3ф - 400 В - 50 Гц.
Ручка регулирования производительности (0/1/2/3/4/5).
Напряжение: 90, 150, 200, 280 и 400 В.
Световой индикатор работы.

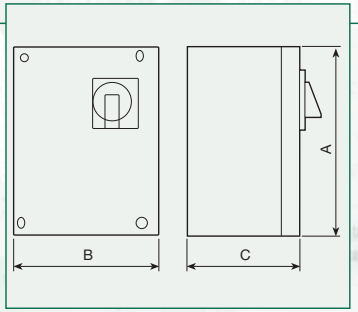


| Модель | Ток (А) | Материал корпуса | Класс защиты | Размеры (мм) | | | Вес (кг) |
|---|---|---|---|---|---|---|---|
| | | | | A | B | C | |
| RMT-1,5 | 1,5 | ABS пластик | IP54 | 300 | 220 | 125 | 6 |
| RMT-2,5 | 2,5 | ABS пластик | | 300 | 220 | 125 | 13 |
| RMT-5 | 5 | Металл | | 300 | 247 | 200 | 16 |
| RMT-8 | 8 | Металл | | 400 | 300 | 205 | 21 |
| RMT-12 | 12 | Металл | | 400 | 300 | 205 | 30 |

Ток электродвигателя вентилятора должен быть ниже тока регулятора скорости.